Q : 3.500 – 54.500 m³/h (Min. – Max.)
Pt : 40 – 265 mmss (Min. – Max.)
Alçak Basınçlı Radyal Fanlar / Low Pressure Radial Fan
Direkt Akuple Motorlu / Directly Coupled Motor.
Geriye Eğik Kanatlı Fanlardır. / Backward-Curved (BC) Blade Fans.
Dönebilir Gövde Yapısı / Revolvable Fan Case.
Talep Üzerine, Paslanmaz Çelikten İmalat / On Demand, Special Stainless Steel Manufacturing Is Available

KASA EBATLARI / CASE DIMENSIONS

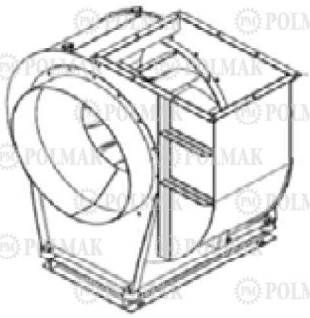

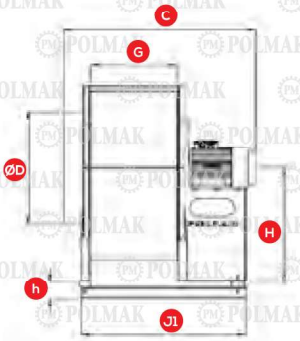

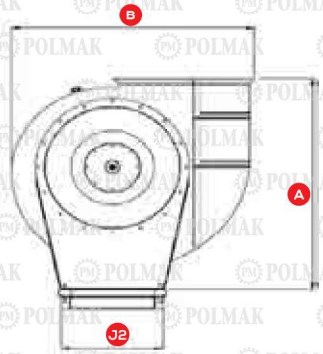

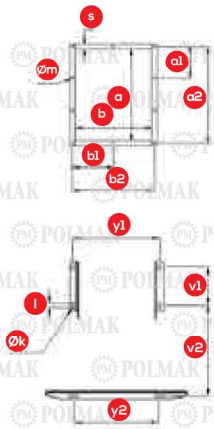

PE-MGS TİP FAN KASA ÖLÇÜLERİ / PE-MGS TYPE FAN CASE DIMENSIONS

FAN TİP FAN TYPE	1500 d/d (rpm)		FAN KASA ÖLÇÜLERİ / CASE DIMENSIONS																						
	MOTOR (Kw)	MOTOR TİP (TYPE)	A	B	C	ØD	G	H	h	J1	J2	v1	v2	y1	y2	Øk	l	a	b	a1	a2	b1	b2	Øm	s
PE-MGS1	0,37	71	652	669	551	350	240	379	80	446	310	102	312	285	277	10	15	352	246	124	372	138	276	8,5	30
PE-MGS2	0,75	80	747	771	596	400	260	446	80	497	335	128	334	310	299	10	15	402	266	141	422	148	296	8,5	30
PE-MGS3	1,1	90S	878	901	703	450	320	506	80	584	360	153	396	335	324	10	15	452	328	157	472	179	358	8,5	30
PE-MGS4	1,5	90L	878	901	748	480	340	506	80	629	360	178	416	335	324	10	15	452	348	161	482	189	378	8,5	30
PE-MGS5	2,2	100L	977	981	789	500	350	566	90	669	400	188	446	375	359	10	15	502	358	177	532	194	388	8,5	30
PE-MGS6	3	100L	1050	1072	809	560	370	612	90	689	450	188	466	425	409	10	15	562	378	197	592	204	408	8,5	30
PE-MGS7	4	112M	1050	1072	867	600	390	612	95	739	450	203	491	420	404	12,5	20	562	398	197	592	214	428	8,5	30
PE-MGS8	5,5	132S	1101	1181	953	630	410	649	95	861	712	416	416	682	682	12,5	20	632	418	221	662	224	448	8,5	30
PE-MGS9	7,5	132M	1101	1181	1001	680	430	949	95	881	712	426	426	682	682	12,5	20	632	438	221	662	234	468	8,5	30
PE-MGS10	11	160M	1246	1348	1143	710	460	692	100	1051	792	511	511	762	762	12,5	-	712	468	251	752	254	508	11	40
PE-MGS11	15	160L	1246	1348	1217	760	490	692	100	1081	792	526	526	762	762	12,5	-	712	498	251	752	296	538	11	40
PE-MGS12	18,5	180M	1350	1518	1302	800	520	791	105	1183	902	572	572	862	862	13,5	-	802	530	281	842	285	570	11	40
PE-MGS13	22	180L	1350	1518	1372	830	540	791	105	1253	902	607	607	862	862	13,5	-	802	550	281	842	295	590	11	40
PE-MGS14	37	225S	1610	1806	1471	900	590	927	105	1353	1002	657	657	962	962	13,5	-	902	600	314	942	320	640	11	40

* Boyutlandırmalar "mm" Birimindedir. (Dimension Units: "mm"). • ** Toleranslar ±0,1 mm (Tolerances: ±0,1 mm) .

Kullanım Alanları; Temiz veya çok az tozlu havanın emilmesinde, birçok endüstriyel alanda, evsel ve endüstriyel birçok iklimlendirme sistemi, barınak, maden, tünel havalandırılması, kötü havanın, kaynak dumanının, çözücü tanklarındaki buharın ve püskürtme odalarındaki kirli havanın emilmesi, yem, kağıt, tahıl, cila, tahta kurutmada, pis kokulu gazların ve toksik gazların ayrıştırılması.

Usage Areas; Suction of clean or slightly dusty air, civil and industrial air conditioning systems. Some of the usage area are those, ventilation of stables, mines and tunnels, suction of vitiated air, welding fumes, vapours from solvent tanks and spraying booths, drying of fodder, cereals, papers, varnishes, wood, elimination of fumes and toxic gas.

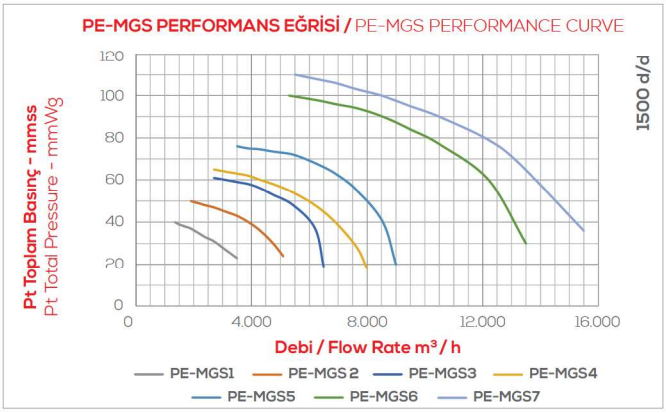

FAN ÇIKIŞ YÖNLERİ / DISCHARGE POSITIONS

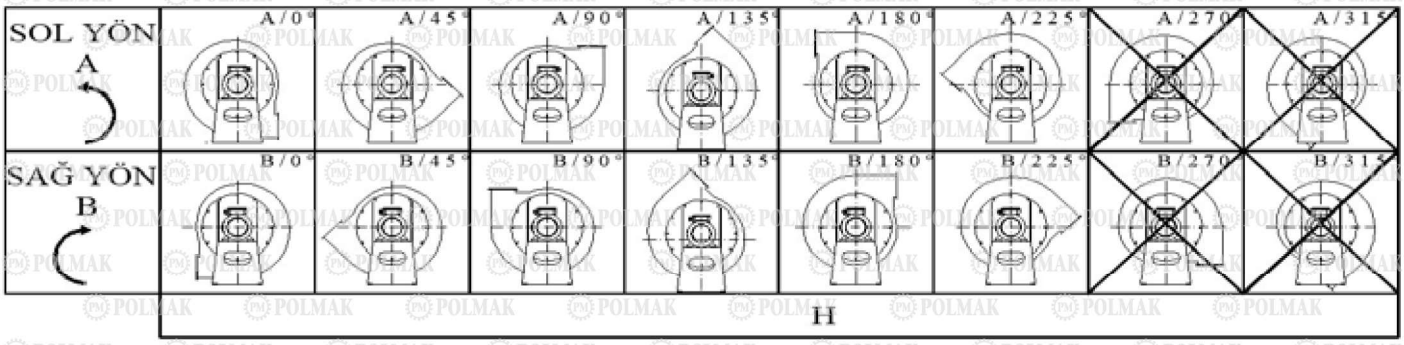

PE-MGS TİP FAN KAPASİTE DEĞERLERİ / PE-MGS TYPE FAN CAPACITY VALUES

FAN TİP FAN TYPE	1500 d/d (rpm)		KAPASİTE / CAPACITY	
	MOTOR (Kw)	MOTOR TİP (TYPE)	DEBİ / FLOWRATE Max. (m³ / h)	BASINÇ / PRESSURE Max. (mmss-mmWg)
PE-MGS1	0,37	71	3.500	40
PE-MGS2	0,75	80	5.100	50
PE-MGS3	1,1	90S	6.500	60
PE-MGS4	1,5	90L	8.000	70
PE-MGS5	2,2	100L	9.000	75
PE-MGS6	3	100L	13.000	100
PE-MGS7	4	112M	15.500	110
PE-MGS8	5,5	132S	18.000	125
PE-MGS9	7,5	132M	21.000	150
PE-MGS10	11	160M	25.000	170
PE-MGS11	15	160L	30.000	190
PE-MGS12	18,5	180M	34.500	200
PE-MGS13	22	180L	40.000	220
PE-MGS14	37	225S	54.500	265

*Firmamızın Teknik Verilerde Değişiklik Yapma Hakkı Saklıdır. (Making Changes Right In Technical Datas Reserved).